PEONY
牡丹油墨

—— 牡丹油墨 ——

环保纸袋包装油墨全新上市

油墨包装固废处理的新型解决方案

抗磨耐压	有效阻氧	洁净高效	完全降解	节约环保

牡丹纸袋油墨采用进口食品级牛皮纸作为原料，运用独有专利的纳米涂层技术，针对性地解决铁罐包装油墨的使用损耗和固废污染问题！

纸袋内部采用六层有机纳米涂层，实现与铁罐相同的阻氧效果，是取代铁罐包装的新型专利环保产品！

纸袋不含任何塑料或金属覆膜成分，可完全水解和生物降解，并可重新回收利用，彻底解决油墨包装固废处理的难题！

纸袋油墨使用完毕后，包装内残留墨量仅为0.3%，远远低于铁罐包装的7%的残余量！

强韧的软包装材质，比铁罐/铁桶包装更耐压和更耐碰撞，解决运输环节的损耗问题。

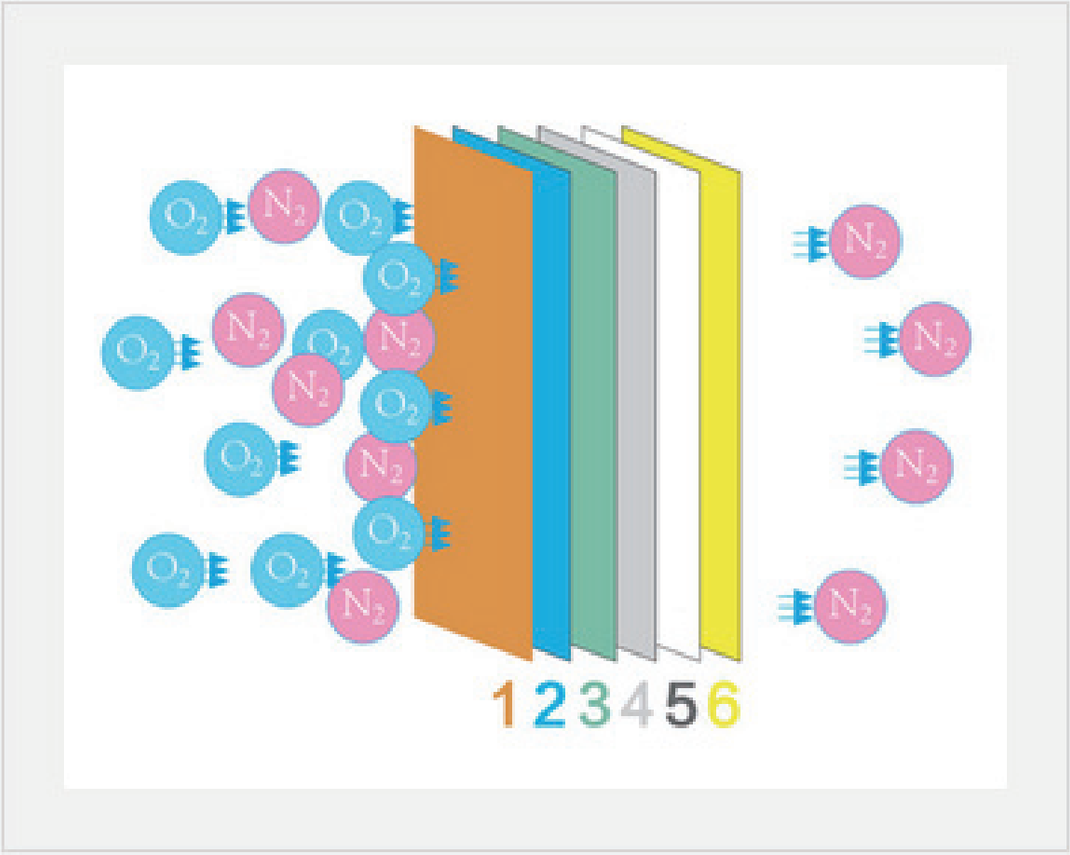

进口超韧性牛皮纸外保护层

有机纳米第一阶段阻氧层

有机纳米防水涂层

进口超级抗折叠层

有机纳米油脂防渗漏层

有机纳米第二级阻氧涂层

节能！ 环保！ 降本增效！

	铁罐包装	纸袋包装
包装残留	每公斤铁罐包装油墨在使用后的残留约为70克。 按每公斤30元计算，折合每公斤油墨损耗价值为： ￥2.10	纸袋包装油墨残留极低，仅为每公斤3克，按每公斤30元计算，折合每公斤油墨损耗价值为： ￥0.09
固废处理	油墨铁罐重量约200克，加残留油墨70克，合计270克，按固废处理每吨7500元计算，折合每公斤油墨固废处理费用约为： ￥2.03	包装油墨采用环保纸袋包装几乎不存在固废处理费用！ ￥0.00
损耗合计	￥4.13/公斤	￥0.09/公斤
损耗占比	13.80%	0.30%
	以每公斤油墨30元成本计算	以每公斤油墨30元成本计算

手持式挤墨机

——便捷高效的手动供墨设备

手持式挤墨机优势：

> 手持式，可随意使用到多个墨池，灵活机动，成本极低。
> 操作简便，感应高效。
> 锂电池供电，充电一次可挤2kg装纸袋墨200袋

按钮与接口说明

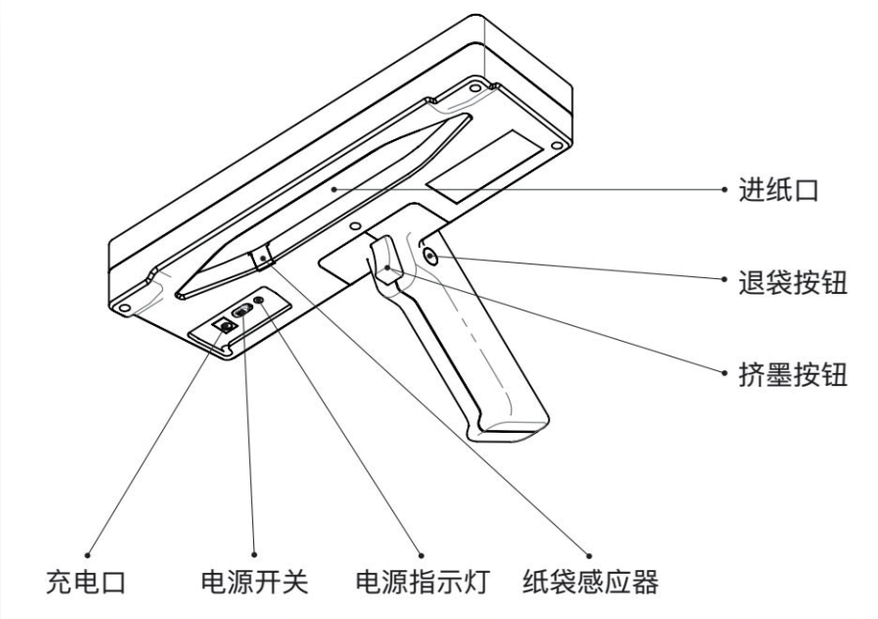

TRIDENT